DISTRIBUITO DA – DISTRUBUTED BY
GCE ANTIDEFLAGANTI
www.antideflagrantigce.com

EXPRO

ARMATURE STROBOSCOPICHE ALLO XENO | XENON STROBOSCOPIC FIXTURES | ARMATURES STROBOSCOPIQUES AU XÉNON

EX 0100 STF 15J

Armatura stroboscopica allo Xeno adatta all'utilizzo in zone potenzialmente esplosive, per la presenza di gas o polveri, in cui è richiesta una segnalazione ad elevata visibilità.

Armatura stroboscopica allo Xeno del **Gruppo II per l'installazione in aree con atmosfera esplosiva zona 1, 2, 21 e 22**.



TENSIONE OPERATIVA
12/24V DC ±10%

CARATTERISTICHE GENERALI
Temperatura di funzionamento: -20° +40°C
Grado di protezione: IP66
Servizio continuo
Verniciatura: polyester painted RED RAL (3020)
Tipo filettatura: M25x1,5

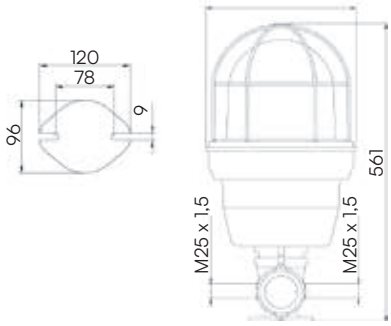

CLASSE DI TEMPERATURA
T6

CARATTERISTICHE MECCANICHE
Corpo in lega di alluminio esente da rame. Cupola esterna in vetro borosilicato ad alta resistenza meccanica ed elevata temperatura. Cupola interna in policarbonato. Dotata di base piana, il fissaggio avviene con viteria standard non fornita.

CARATTERISTICHE LUMINOSE
La lampada a scarica di Xenon da 15J e la cupola interna a lente di Fresnel garantiscono un potente flash singolo (FPM: 1F 65±10).

EX 0100 STF 15J
kg 11,00

CERTIFICAZIONI | CERTIFICATIONS
CE 0477 Ex CESI 05 ATEX 043

MODO DI PROTEZIONE | METHOD OF PROTECTION | MODE DE PROTECTION

Ex II 2G Ex db eb IIC T6 Gb
II 2D Ex tb IIIC T85°C Db

EX 0100 STF 15J

V DC	12 ÷24	
V AC	-	
A	2,5	1,2

STAFFA A PARETE EX EXPRO
EX EXPRO WALL BRACKET
SUPPORT MURAL EX EXPRO



	50W max

comm@antideflagrantigce.com

DISTRIBUITO DA – DISTRUBUTED BY
GCE ANTIDEFLAGANTI
www.antideflagrantigce.com

EXPRO

EX 0100 STF 15J

Xenon strobe light suitable for use in potentially explosive areas, due to the presence of gas or dust, where high visibility signaling is required.

Xenon strobe light of **Group II for use in areas with explosive atmosphere Zones 1, 2, 21 and 22**.

VOLTAGES
12/24V DC ±10%

GENERAL FEATURES
Operating temperature: -20° +40°C
IP rating: IP66
Continuous operation
Painting: polyester painted RED RAL (3020)
Type of thread: M25x1,5

TEMPERATURE CLASS
T6

MECHANICAL FEATURES
Copper-free aluminum alloy body. External dome made of borosilicate glass with high mechanical resistance and high temperature resistance. Internal dome made of polycarbonate. Equipped with a flat base, fastening is done with standard screws (not supplied).

OPTICAL FEATURES
15J Xenon discharge tube and the inner Fresnel lens guarantee a powerful single flash (FPM: 1F 65±10).

EX 0100 STF 15J

Armature stroboscopique au xénon adaptée à une utilisation dans des zones potentiellement explosives, en raison de la présence de gaz ou de poussières, où une signalisation à haute visibilité est nécessaire.

Armature stroboscopique au xénon du **Groupe II pour une utilisation en atmosphère explosive, zone 1, 2, 21 et 22**.

TENSION D'UTILISATION
12/24V DC ±10%

CARACTÉRISTIQUES GÉNÉRALES
Température de fonctionnement : -20° +40°C
Degré IP : IP66
Service continu
Peinture : polyester peint ROUGE RAL (3020)
Type de filetage : M25x1,5

CLASSE DE TEMPÉRATURE
T6

CARACTÉRISTIQUES MÉCANIQUES
Corps en alliage d'aluminium sans cuivre. Dôme extérieur en verre borosilicaté à haute résistance mécanique et haute température. Dôme intérieur en polycarbonate. Équipé d'une base plate, la fixation s'effectue à l'aide de vis standard non fournies.

CARACTÉRISTIQUES OPTIQUES
L'ampoule à décharge au xénon de 15J et le dôme interne à lentille de Fresnel garantissent un simple éclat puissant (FPM : 1F 65±10).

EX 0100 STF 15J
12/24V ● 96553

STAFFA A PARETE EX EXPRO | EX EXPRO WALL BRACKET | SUPPORT MURAL EX EXPRO
● 57100

comm@antideflagrantigce.com

DISTRIBUITO DA – DISTRUBUTED BY
GCE ANTIDEFLAGANTI
www.antideflagrantigce.com

EXPRO

ARMATURE STROBOSCOPICHE ALLO XENO | XENON STROBOSCOPIC FIXTURES | ARMATURES STROBOSCOPIQUES AU XÉNON

XF-EVA-50-AL | XF-EVA-50-SS
XF-EVC-50-AL | XF-EVC-50-SS
XF-EVJ-50-AL | XF-EVJ-50-SS

Armature stroboscopiche allo xeno utilizzate in impianti (fissi e mobili) di allarme e segnalazione. Le versioni **SS**, in acciaio inox AISI316L, sono utilizzate anche in impianti off-shore.

Adatte ad alloggiare lampade stroboscopiche allo xeno con risultati ottici elevati, in relazione ai consumi, grazie anche alle potenze disponibili: **6J**, **12J**, **16J**, **18J** e **32J** oppure lampade **MULTILED** o **SUPERLED** (ad elevata resa luminosa) con attacco E27.

La cupola interna è disponibile nei seguenti colori:

Disponibili per installazione:

- **XF-EVA-50-AL** e **XF-EVA-50-SS** a sospensione con imbocco da 3/4" NPT;
- **XF-EVC-50-AL** e **XF-EVC-50-SS** a soffitto con due o tre imbocchi da 3/4" NPT;
- **XF-EVJ-50-AL** e **XF-EVJ-50-SS** installazione a parete con due imbocchi da 3/4" NPT;

Armature stroboscopiche del **Gruppo II per l'installazione in aree con atmosfera esplosiva zona 1, 2, 21 e 22**.

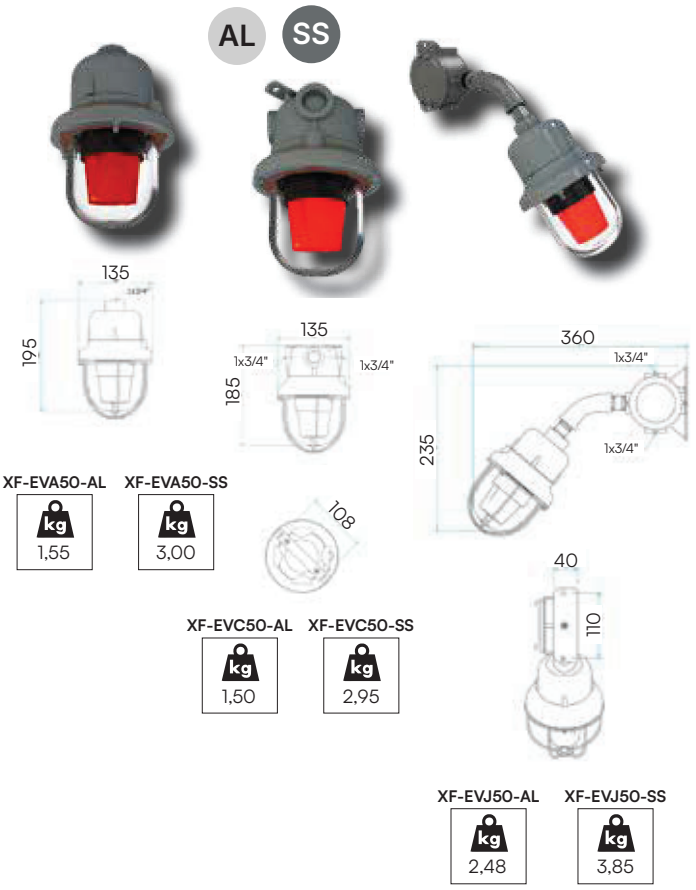

TENSIONE OPERATIVA
12/24V, 48V, 110V, 230V (AC: 50/60 Hz)

CARATTERISTICHE GENERALI
Temperatura di funzionamento: -20° +60°C
Grado di protezione: IP66
Servizio continuo
Verniciatura: **AL** polyester painted RED RAL (3000) or GREY (RAL 7000) - **SS** sandblast finish
Tipo filettatura: 3/4" 7/1 - NPT - M25x1,5 Threaded

CLASSE DI TEMPERATURA
T6

CARATTERISTICHE MECCANICHE
Corpo in alluminio a basso tenore di rame (disponibile nel colore rosso o grigio) oppure in acciaio inox AISI 316L. Cupola in vetro borosilicato ad alta resistenza meccanica ed elevata temperatura.

CARATTERISTICHE LUMINOSE
Circuito elettronico basato su microprocessore che fornisce la cadenza del lampeggio (1Hz) e su condensatore che pilota la lampada.

EVA50 CAGE



Gabbia di protezione inox AISI 316L elettrolucidato
Electropolished AISI 316L stainless steel protective cage
Cage de protection en acier inoxydable AISI 316L électropoli

CERTIFICAZIONI | CERTIFICATIONS
CE 0080 INERIS 01 ATEX 0072X

MODO DI PROTEZIONE | METHOD OF PROTECTION | MODE DE PROTECTION
II 2GD Ex db IIC T6 Gb Ex tb IIIC T 85°C Db IP66

XF-EVA|EVC|EVJ 50

V	12/24	48	110	230
A | 6J	0,18/0,09	0,045	0,022	0,011
A | 12J	-	-	0,04	0,022
A | 16J	0,48/0,24	0,12	0,058	0,029
A | 18J	-	-	0,066	0,033
A | 32J	-	-	0,12	0,06

6J	4,5W max
12J	5,2W max
16J	6,7W max
18J	10W max
32J	15W max
MULTILED	9W max
SUPERLED	9W max

comm@antideflagrantigce.com

DISTRIBUITO DA – DISTRUBUTED BY
GCE ANTIDEFLAGANTI
www.antideflagrantigce.com

EXPRO

XF-EVA50-AL | XF-EVA50-SS
XF-EVC50-AL | XF-EVC50-SS
XF-EVJ50-AL | XF-EVJ50-SS

Xenon stroboscopic fixtures used in alarm and signaling systems (fixed and mobile). The **SS** versions, made of AISI316L stainless steel, are also used in offshore installations.

Suitable for xenon lamps, with E27 socket, with high optical performance in relation to consumption, thanks also to the available power ratings: **6J**, **12J**, **16J**, **18J**, and **32J**, or **MULTILED** and **SUPERLED** (higher light output) lamps.

The internal dome is available in the following colors: 🔴🟠🟡🟢🔵⚪

Available for:
- **XF-EVA-50-AL** and **XF-EVA-50-SS** hanging installation with one 3/4“ NPT opening;
- **XF-EVC-50-AL** and **XF-EVC-50-SS** ceiling installation with two or three 3/4” NPT openings;
- **XF-EVJ-50-AL** and **XF-EVJ-50-SS** wall installation with two 3/4” NPT openings.

Xenon stroboscopic fixtures of **Group II for use in areas with explosive atmosphere Zones 1, 2, 21 and 22**.

VOLTAGES
12V, 24V, 48V, 110V, 230V (AC: 50/60 Hz)

GENERAL FEATURES
Operating temperature: -20° +60°C
IP rating: IP66
Continuous operation
Painting: **AL** polyester painted RED RAL (3000) or GREY (RAL 7000) - **SS** sandblast finish
Type of thread: 3/4” 7/1 - NPT - M25x1,5 Threaded

TEMPERATURE CLASS
T6

MECHANICAL FEATURES
Body in low-copper aluminum (available in red or gray) or AISI 316L stainless steel. Dome in borosilicate glass with high mechanical resistance and high temperature resistance.

OPTICAL FEATURES
Electronic circuit with microprocessor that controls the flashing frecuency (1Hz) and a capacitor that drives the lamp.

XF-EVA50-AL | XF-EVA50-SS
XF-EVC50-AL | XF-EVC50-SS
XF-EVJ50-AL | XF-EVJ50-SS

Armatures stroboscopiques au xénon utilisées dans les systèmes d’alarme et de signalisation (fixes et mobiles). Les versions **SS**, en acier inoxydable AISI316L, sont également utilisées dans les installations offshore.

Conçues pour accueillir des ampoules stroboscopiques au xénon offrant d’excellentes performances optiques par rapport à leur consommation, grâce notamment aux puissances disponibles : **6J**, **12J**, **16J**, **18J** et **32J**, ou des ampoules **MULTILED** et **SUPERLED** (à haut rendement lumineux) avec culot E27.

Le dôme interne est disponible dans les couleurs suivantes : 🔴🟠🟡🟢🔵⚪

Disponibles pour l’installation :
- **XF-EVA-50-AL** et **XF-EVA-50-SS** à suspension avec raccord 3/4” NPT ;
- **XF-EVC-50-AL** et **XF-EVC-50-SS** au plafond avec deux ou trois raccords 3/4”NPT ;
- **XF-EVJ-50-AL** et **XF-EVJ-50-SS** murale avec deux raccords 3/4” NPT.

Armatures stroboscopiques du **Groupe II pour une utilisation en atmosphère explosive, zone 1, 2, 21 et 22**.

TENSION D’UTILISATION
12V, 24V, 48V, 110V, 230V (AC: 50/60 Hz)

CARACTÉRISTIQUES GÉNÉRALES
Température de fonctionnement : -20° +60°C
Degré IP : IP66
Service continu
Peinture : **AL** polyester peint ROUGE RAL (3000) ou GRIS (RAL 7000) - **SS** finition sablée
Type de filetage : 3/4” 7/1 - NPT - M25x1,5 Threaded

CLASSE DE TEMPÉRATURE
T6

CARACTÉRISTIQUES MÉCANIQUES
Corps en aluminium à faible teneur en cuivre (disponible en rouge ou gris) ou en acier inoxydable AISI 316L. Dôme en verre borosilicaté à haute résistance mécanique et haute température.

CARACTÉRISTIQUES OPTIQUES
Circuit électronique à microprocesseur qui fournit la fréquence de clignotement (1 Hz) et condensateur qui gère l’ampoule.

XF-EVA-50-AL | XF-EVA50-SS

XF-EVA-50-6J AL

⚪ 12/24V	🔴 01685	🟠 01686	🟢 01687	🔵 01688	⚪ 01689
⚪ 48V	🔴 01690	🟠 01691	🟢 01692	🔵 01693	⚪ 01694
⚪ 110V	🔴 01695	🟠 01696	🟢 01697	🔵 01698	⚪ 01699
⚪ 230V	🔴 01700	🟠 01701	🟢 01702	🔵 01703	⚪ 01704
🔴 12/24V	🔴 02437	🟠 02438	🟢 02439	🔵 02440	⚪ 02441
🔴 48V	🔴 02442	🟠 02443	🟢 02444	🔵 02445	⚪ 02446
🔴 110V	🔴 02447	🟠 02448	🟢 02449	🔵 02450	⚪ 02451
🔴 230V	🔴 02452	🟠 02453	🟢 02454	🔵 02455	⚪ 02456

Codici colore giallo disponibili a richiesta | Yellow color part nos. available on request | Références couleur jaune disponibles sur demande

comm@antideflagrantigce.com

EXPRO

ARMATURE STROBOSCOPICHE ALLO XENO | XENON STROBOSCOPIC FIXTURES | ARMATURES STROBOSCOPIQUES AU XÉNON

XF-EVA-100-AL
XF-EVC-100-AL
XF-EVJ-100-AL

Armature stroboscopiche allo xeno utilizzate in impianti (fissi e mobili) di allarme e segnalazione.

Adatte ad alloggiare lampade stroboscopiche allo xeno da **6J** con risultati ottici elevati, in relazione ai consumi oppure lampade **MULTILED** o **SUPERLED** (ad elevata resa luminosa) con attacco E27.

La cupola interna è disponibile nei seguenti colori:

Disponibili per installazione:

- **XF-EVA-100-AL** a sospensione con imbocco da 3/4" NPT;
- **XF-EVC-100-AL** a soffitto con due o tre imbocchi da 3/4" NPT;
- **XF-EVJ-100-AL** installazione a parete con due imbocchi da 3/4" NPT;

Armature stroboscopiche del **Gruppo II per l'installazione in aree con atmosfera esplosiva zona 1, 2, 21 e 22**.

TENSIONE OPERATIVA
12/24V, 48V, 110V, 230V (AC: 50/60 Hz)

CARATTERISTICHE GENERALI
Temperatura di funzionamento: -20° +40°C
Grado di protezione: IP65
Servizio continuo
Verniciatura: **AL** polyester painted RED RAL (3000) or GREY (RAL 7000)
Tipo filettatura: 3/4" 7/1 - NPT - M25x1,5 Threaded

CLASSE DI TEMPERATURA
T6

CARATTERISTICHE MECCANICHE
Corpo in alluminio a basso tenore di rame (disponibile nel colore rosso o grigio). Cupola in vetro borosilicato ad alta resistenza meccanica ed elevata temperatura.

CARATTERISTICHE LUMINOSE
Circuito elettronico basato su microprocessore che fornisce la cadenza del lampeggio (1Hz) e su condensatore che pilota la lampada.

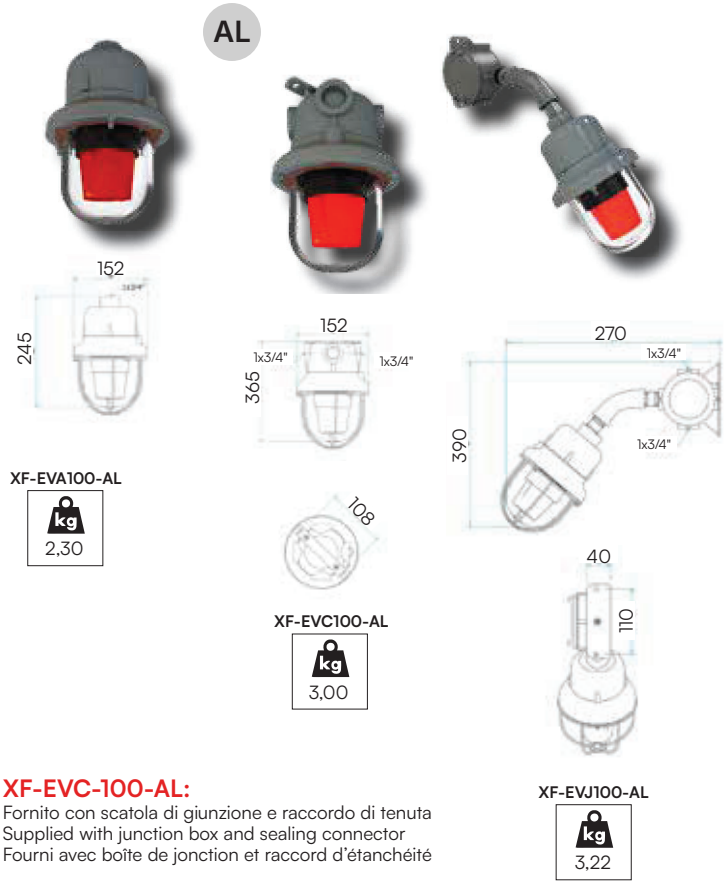

XF-EVC-100-AL:
Fornito con scatola di giunzione e raccordo di tenuta
Supplied with junction box and sealing connector
Fourni avec boîte de jonction et raccord d'étanchéité

CERTIFICAZIONI | CERTIFICATIONS
CE 0080 INERIS 01 ATEX 0072X

MODO DI PROTEZIONE | METHOD OF PROTECTION | MODE DE PROTECTION
II 2GD Ex db IIC T6 Gb Ex tb IIIC T 85°C Db IP65

XF-EVA|EVC|EVJ 100

V	12/24	48	110	230
A	0,18/0,09	0,045	0,022	0,011

6J		4,5W max
MULTILED		9W max
SUPERLED		9W max

EVA100 CAGE

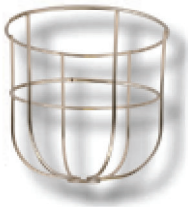

Gabbia di protezione inox AISI 316L elettrolucidato
Electropolished AISI 316L stainless steel protective cage
Cage de protection en acier inoxydable AISI 316L électropoli

DISTRIBUITO DA – DISTRUBUTED BY
GCE ANTIDEFLAGANTI
www.antideflagrantigce.com

EXPRO

XF-EVA-100-AL
XF-EVC-100-AL
XF-EVJ-100-AL

Xenon stroboscopic fixtures used in alarm and signaling systems (fixed and mobile).

Suitable for **6J** Xenon lamps, with high optical performance in relation to consumption, or **MULTILED** and **SUPERLED** (higher light output) lamps, with E27 socket.

The internal dome is available in the following colors: 🔴🟠🟡🟢🔵⚪

Available for:
- **XF-EVA-100-AL** hanging installation with one 3/4“ NPT opening;
- **XF-EVC-100-AL** ceiling installation with two or three 3/4” NPT openings;
- **XF-EVJ-100-AL** wall installation with two 3/4” NPT openings.

Xenon stroboscopic fixtures of **Group II for use in areas with explosive atmosphere Zones 1, 2, 21 and 22**.

VOLTAGES
12V, 24V, 48V, 110V, 230V (AC: 50/60 Hz)

GENERAL FEATURES
Operating temperature: -20° +40°C
IP rating: IP65
Continuous operation
Painting: **AL** polyester painted RED RAL (3000) or GREY (RAL 7000)
Type of thread: 3/4” 7/1 - NPT - M25x1,5 Threaded

TEMPERATURE CLASS
T6

MECHANICAL FEATURES
Body in low-copper aluminum (available in red or gray). Dome in borosilicate glass with high mechanical resistance and high temperature resistance.

OPTICAL FEATURES
Electronic circuit with microprocessor that controls the flashing frecuency (1Hz) and a capacitor that drives the lamp.

XF-EVA-100-AL
XF-EVC-100-AL
XF-EVJ-100-AL

Armatures stroboscopiques au xénon utilisées dans les systèmes d’alarme et de signalisation (fixes et mobiles).

Conçues pour accueillir des ampoules stroboscopiques au xénon **6J**, offrant d’excellentes performances optiques par rapport à leur consommation, ou des ampoules **MULTILED** et **SUPERLED** (à haut rendement lumineux) avec culot E27.

Le dôme interne est disponible dans les couleurs suivantes : 🔴🟠🟡🟢🔵⚪

Disponibles pour l’installation :
- **XF-EVA-100-AL** à suspension avec raccord 3/4” NPT ;
- **XF-EVC-100-AL** au plafond avec deux ou trois raccords 3/4”NPT ;
- **XF-EVJ-100-AL** murale avec deux raccords 3/4” NPT.

Armatures stroboscopiques du **Groupe II pour une utilisation en atmosphère explosive, zone 1, 2, 21 et 22**.

TENSION D’UTILISATION
12V, 24V, 48V, 110V, 230V (AC: 50/60 Hz)

CARACTÉRISTIQUES GÉNÉRALES
Température de fonctionnement : -20° +40°C
Degré IP : IP65
Service continu
Peinture : **AL** polyester peint ROUGE RAL (3000) ou GRIS (RAL 7000)
Type de filetage : 3/4” 7/1 - NPT - M25x1,5 Threaded

CLASSE DE TEMPÉRATURE
T6

CARACTÉRISTIQUES MÉCANIQUES
Corps en aluminium à faible teneur en cuivre (disponible en rouge ou gris). Dôme en verre borosilicaté à haute résistance mécanique et haute température.

CARACTÉRISTIQUES OPTIQUES
Circuit électronique à microprocesseur qui fournit la fréquence de clignotement (1 Hz) et condensateur qui gère l’ampoule.

XF-EVA-100-AL

XF-EVA-100-6J AL

⚪ 12/24V	🔴 01761	🟠 01762	🟢 01763	🔵 01764	⚪ 01765
⚪ 48V	🔴 01766	🟠 01767	🟢 01768	🔵 01769	⚪ 01770
⚪ 110V	🔴 01771	🟠 01772	🟢 01773	🔵 01774	⚪ 01775
⚪ 230V	🔴 01776	🟠 01777	🟢 01778	🔵 01779	⚪ 01780
🔴 12/24V	🔴 02513	🟠 02514	🟢 02515	🔵 02516	⚪ 02517
🔴 48V	🔴 02518	🟠 02519	🟢 02520	🔵 02521	⚪ 02522
🔴 110V	🔴 02523	🟠 02524	🟢 02525	🔵 02526	⚪ 02527
🔴 230V	🔴 02528	🟠 02529	🟢 02530	🔵 02531	⚪ 02532

Codici colore giallo disponibili a richiesta | Yellow color part nos. available on request | Références couleur jaune disponibles sur demande

comm@antideflagrantigce.com

EXPRO

ARMATURE STROBOSCOPICHE ALLO XENO | XENON STROBOSCOPIC FIXTURES | ARMATURES STROBOSCOPIQUES AU XÉNON

XF-EVA-200-AL
XF-EVC-200-AL
XF-EVJ-200-AL

Armature stroboscopiche allo xeno utilizzate in impianti (fissi e mobili) di allarme e segnalazione.

Adatte ad alloggiare lampade stroboscopiche allo xeno da **6J**, attacco E27, con risultati ottici elevati, in relazione ai consumi.

La cupola interna è disponibile nei seguenti colori:

Disponibili per installazione:

- **XF-EVA-200-AL** a sospensione con imbocco da 3/4" NPT;
- **XF-EVC-200-AL** a soffitto con due o tre imbocchi da 3/4" NPT;
- **XF-EVJ-200-AL** installazione a parete con due imbocchi da 3/4" NPT;

Armature stroboscopiche del **Gruppo II per l'installazione in aree con atmosfera esplosiva zona 1, 2, 21 e 22**.

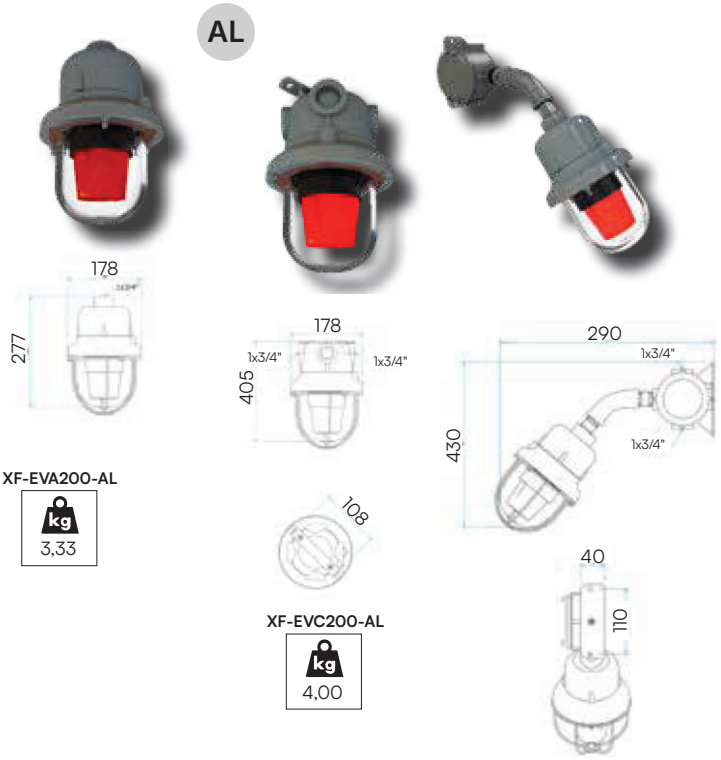

TENSIONE OPERATIVA
12/24V, 48V, 110V, 230V (AC: 50/60 Hz)

CARATTERISTICHE GENERALI
Temperatura di funzionamento: -20° +40°C
Grado di protezione: IP65
Servizio continuo
Verniciatura: **AL** polyester painted RED RAL (3000) or GREY (RAL 7000)
Tipo filettatura: 3/4" 7/1 - NPT - M25x1,5 Threaded

CLASSE DI TEMPERATURA
T6

CARATTERISTICHE MECCANICHE
Corpo in alluminio a basso tenore di rame (disponibile nel colore rosso o grigio). Cupola in vetro borosilicato ad alta resistenza meccanica ed elevata temperatura.

CARATTERISTICHE LUMINOSE
Circuito elettronico basato su microprocessore che fornisce la cadenza del lampeggio (1Hz) e su condensatore che pilota la lampada.

XF-EVC-200-AL:
Fornito con scatola di giunzione e raccordo di tenuta
Supplied with junction box and sealing connector
Fourni avec boîte de jonction et raccord d'étanchéité

CERTIFICAZIONI | CERTIFICATIONS
CE 0080 INERIS 01 ATEX 0072X

MODO DI PROTEZIONE | METHOD OF PROTECTION | MODE DE PROTECTION
II 2GD Ex db IIC T6 Gb Ex tb IIIC T 85°C Db IP65

XF-EVA|EVC|EVJ 200

V	12/24	48	110	230
A	0,18/0,09	0,045	0,022	0,011

	6J	4,5W max

EVA200 CAGE

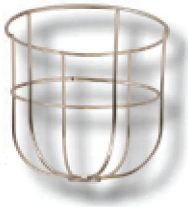

Gabbia di protezione inox AISI 316L elettrolucidato
Electropolished AISI 316L stainless steel protective cage
Cage de protection en acier inoxydable AISI 316L électropoli

DISTRIBUITO DA – DISTRUBUTED BY
GCE ANTIDEFLAGANTI
www.antideflagrantigce.com

EXPRO

XF-EVA-200-AL
XF-EVC-200-AL
XF-EVJ-200-AL

Xenon stroboscopic fixtures used in alarm and signaling systems (fixed and mobile).

Suitable for **6J** Xenon lamps, with high optical performance in relation to consumption, with E27 socket.

The internal dome is available in the following colors:

Available for:
- **XF-EVA-200-AL** hanging installation with one 3/4“ NPT opening;
- **XF-EVC-200-AL** ceiling installation with two or three 3/4” NPT openings;
- **XF-EVJ-200-AL** wall installation with two 3/4” NPT openings.

Xenon stroboscopic fixtures of **Group II for use in areas with explosive atmosphere Zones 1, 2, 21 and 22**.

VOLTAGES
12V, 24V, 48V, 110V, 230V (AC: 50/60 Hz)

GENERAL FEATURES
Operating temperature: -20° +40°C
IP rating: IP65
Continuous operation
Painting: **AL** polyester painted RED RAL (3000) or GREY (RAL 7000)
Type of thread: 3/4” 7/1 - NPT - M25x1,5 Threaded

TEMPERATURE CLASS
T6

MECHANICAL FEATURES
Body in low-copper aluminum (available in red or gray). Dome in borosilicate glass with high mechanical resistance and high temperature resistance.

OPTICAL FEATURES
Electronic circuit with microprocessor that controls the flashing frecuency (1Hz) and a capacitor that drives the lamp.

XF-EVA-200-AL
XF-EVC-200-AL
XF-EVJ-200-AL

Armatures stroboscopiques au xénon utilisées dans les systèmes d’alarme et de signalisation (fixes et mobiles).

Conçues pour accueillir des ampoules stroboscopiques au xénon **6J**, offrant d’excellentes performances optiques par rapport à leur consommation, avec culot E27.

Le dôme interne est disponible dans les couleurs suivantes :

Disponibles pour l’installation :
- **XF-EVA-200-AL** à suspension avec raccord 3/4” NPT ;
- **XF-EVC-200-AL** au plafond avec deux ou trois raccords 3/4”NPT ;
- **XF-EVJ-200-AL** murale avec deux raccords 3/4” NPT.

Armatures stroboscopiques du **Groupe II pour une utilisation en atmosphère explosive, zone 1, 2, 21 et 22**.

TENSION D’UTILISATION
12V, 24V, 48V, 110V, 230V (AC: 50/60 Hz)

CARACTÉRISTIQUES GÉNÉRALES
Température de fonctionnement : -20° +40°C
Degré IP : IP65
Service continu
Peinture : **AL** polyester peint ROUGE RAL (3000) ou GRIS (RAL 7000)
Type de filetage : 3/4” 7/1 - NPT - M25x1,5 Threaded

CLASSE DE TEMPÉRATURE
T6

CARACTÉRISTIQUES MÉCANIQUES
Corps en aluminium à faible teneur en cuivre (disponible en rouge ou gris). Dôme en verre borosilicaté à haute résistance mécanique et haute température.

CARACTÉRISTIQUES OPTIQUES
Circuit électronique à microprocesseur qui fournit la fréquence de clignotement (1 Hz) et condensateur qui gère l’ampoule.

comm@antideflagrantigce.com